SANYO

УМНЫЙ ЗАМОК U100

ИНСТРУКЦИЯ

SANYO

Приветствие

Поздравляем Вас с покупкой умного замка!

Благодарим вас за приобретение нашей продукции! Будьте уверены, что вы приобрели надежное и современное устройство для вашего комфорта и безопасности, которое надежно прослужит вам при соблюдении простых правил эксплуатации. Мы с любовью создаем каждый продукт и уверены, что вы будете с удовольствием пользоваться нашим устройством долгие годы. Просим вас внимательно ознакомиться с правилами эксплуатации и порядком подключения и настройки устройства в мобильном приложении.

Данная инструкция предназначена для использования в качестве справочника. Фотографии, графики, диаграммы и иллюстрации, приведенные в данной инструкции, предназначены только для пояснения и могут отличаться от конкретного изделия. Обращайте внимание на реальное изделие.

В связи с обновлением версии ПО и доработкой продукта возможно обновление инструкции. Для получения последней версия инструкции, пожалуйста, свяжитесь с нашими специалистами по адресу info@sanyo-locks.ru или скачайте на сайте sanyo-locks.ru.

Важно!

Не роняйте предметы на изделие и не подвергайте его сильной вибрации, а также держите его вдали от мест с магнитными помехами.

Не используйте изделие в условиях высокой, низкой температуры или высокой влажности. Требования к температуре и влажности указаны в таблице параметров оборудования.

При доступе к сети Интернет, устройство может столкнуться с проблемами сетевой безопасности, поэтому усильте защиту личной информации и безопасность данных.

- Для осуществления монтажа обращайтесь к квалифицированным специалистам. Самостоятельная установка может быть опасной.
- Монтаж должен выполняться строго по инструкции.
- Не теряйте и не выбрасывайте данную инструкцию, на случай использования изделия в будущем.

Содержание

Введение……04
Технические характеристики……..05
Комплектация……..06
Принцип работы……06
Монтажные размеры……07
Порядок монтажа……09
Подключение электрооборудования……..12
Программное обеспечение……..15
Гарантия……19

Схема

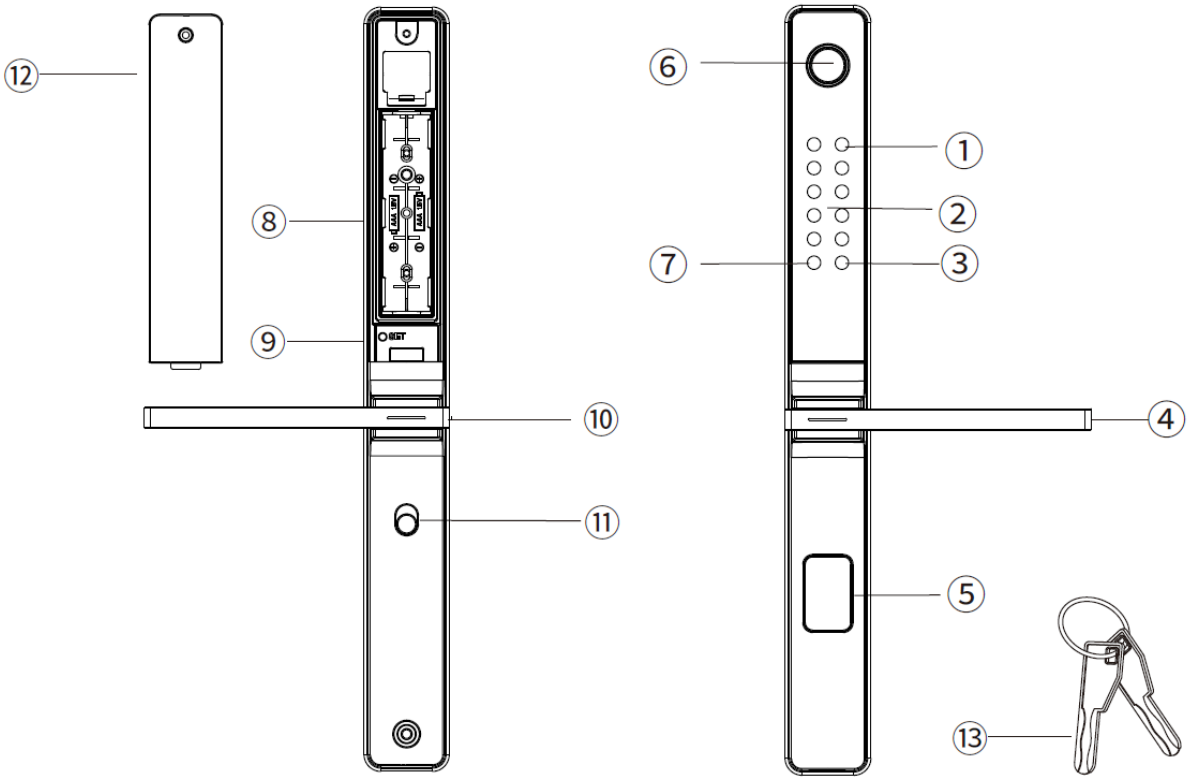

1.	Сенсорная панель	8.	Батарейный отсек
2.	Сканер карт	9.	Кнопка сброса настроек
3.	Кнопка подтверждения/ звонок	10.	Внутренняя ручка
4.	Внешняя ручка	11.	Переключатель блокировки
5.	Заглушка цилиндра	12.	Крышка батарейного отсека
6.	Сканер отпечатка пальца	13.	Механические ключи
7.	Кнопка отмены		

Технические характеристики

Тип замка	Умный замок
Вид замка	Врезной, полуавтоматический
Вид применения	Для узкопрофильных дверей и калиток
Бэксет (дорнмасс)	DM35/40/45/50/60/70
Межосевое расстояние	85 мм
Толщина полотна двери	30-120 мм
Материал ручки	Металл/пластик
Материал замка	Нержавеющая сталь/металл
Цвет ручки	Черный
Тип подключения	Wi-Fi, Bluetooth
Программа управления	TTLock – для iOS и Android
Навигация	Полная голосовая навигация на русском языке
Способы открывания	Отпечаток пальца, пароль, RFID-карта, NFC, приложение на телефоне, web кабинет, механический ключ
Отпечаток пальца	Емкостный сенсор отпечатка пальца
Время идентификации	<1 сек
Пароль	6-10 символов, фиктивный пароль до 24 символов
Карта	RFID-карты и NFC
Память	До 200 записей отпечатков пальцев/ паролей/ карт
Звонок	Да
Ключ	Механические ключи
Питание	4 батарейки типа AAA
Аварийное питание	На внешней ручке порт USB Type-C
Сигнализация	Срабатывание сигнализации после ошибок разблокировки и оповещение о низком заряде батареек
Рабочая температура	От -40°C до +70°C
Рабочая влажность	45-90%, без конденсации
Гарантия	2 года

Комплектация

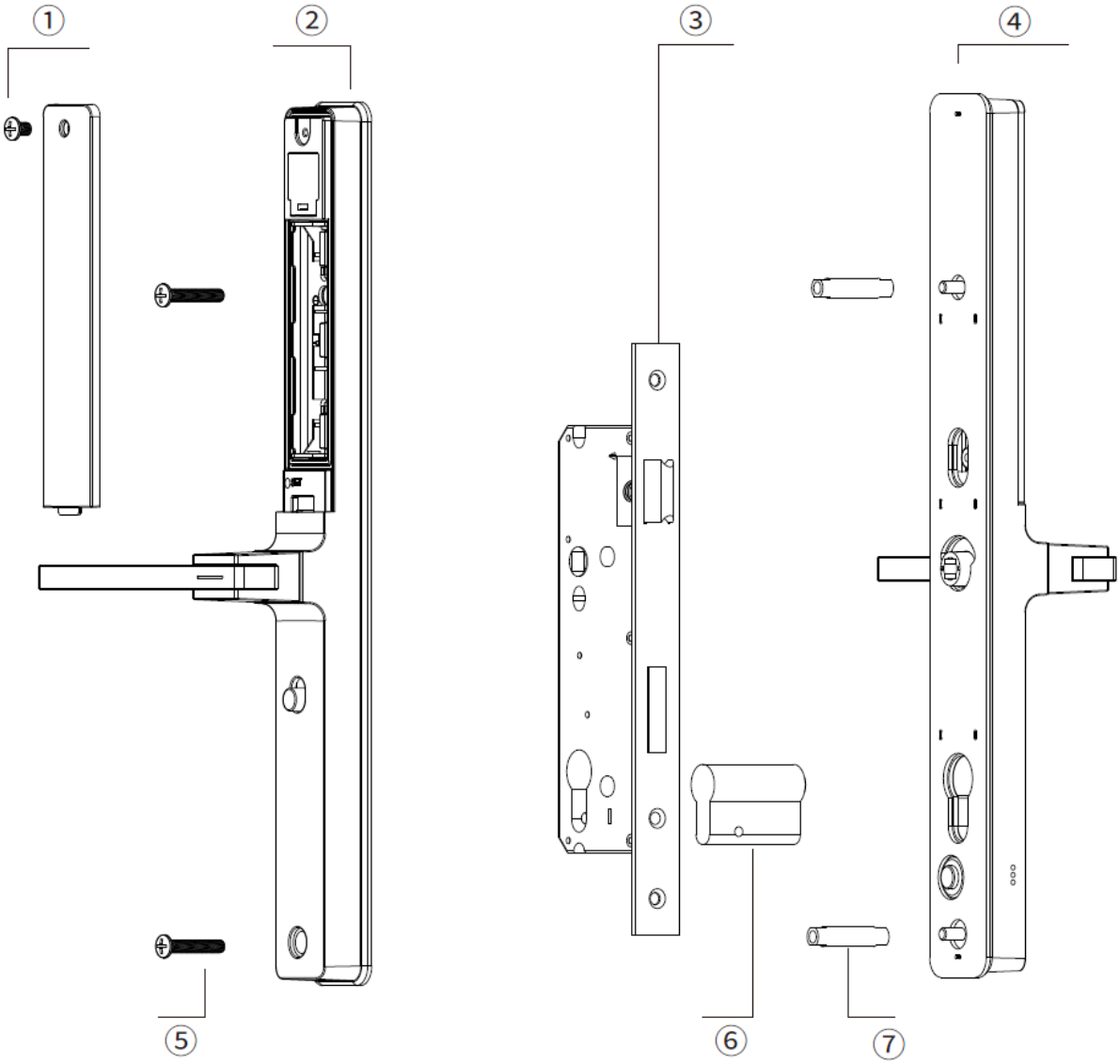

1.	Крышка батарейного отсека	1 шт	8.	Квадрат ручки	1 шт
2.	Внутренняя ручка на планке	1 шт	9.	Механический ключ	2 шт
3.	Врезной замок	1 шт	10.	RFID-карта	2 шт
4.	Внешняя ручка на планке	1 шт	11.	Крепежный винт цилиндра	1 шт
5.	Крепежный винт	2 шт	12.	Инструкция	1 шт
6.	Цилиндровый механизм	1 шт	13.	Монтажный шаблон	1 шт
7.	Соединительная втулка	2 шт	14	Упаковка	1 шт

Нет на схеме

Порядок монтажа

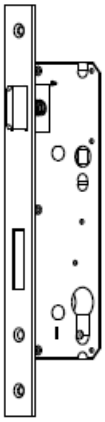	**1. Смена открывания замка** Установите направление защелки замка в соответствии с направлением открывания двери.
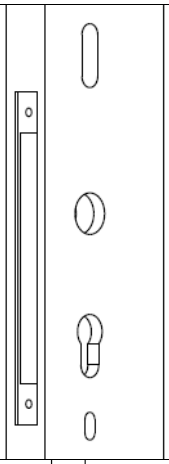	**2. Подготовка монтажного отверстия** Подготовьте отверстия для врезки замка с помощью монтажного шаблона.
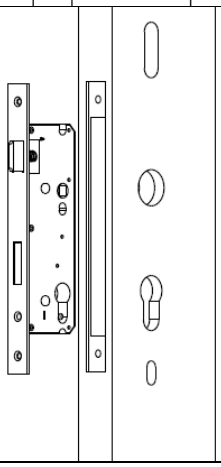	**3. Установка врезного замка** Вставьте корпус врезного замка в дверное полотно и закрепите винтами или заклепками.

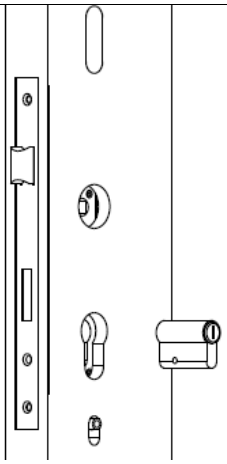

4. Установка цилиндрового механизма

Установите цилиндровый механизм в замок и зафиксируйте крепежным винтом с торца двери.

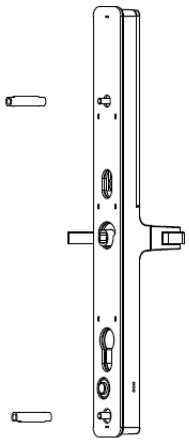

5. Подготовка внешней ручки

Закрутите две соединительные втулки на шпильки с внутренней стороны планки.

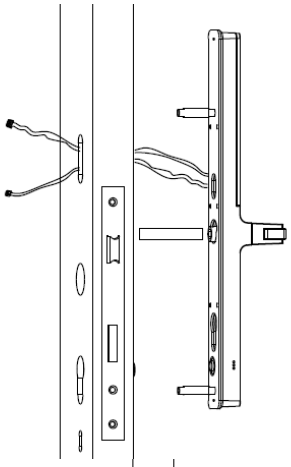

6. Установка внешней ручки

Проденьте соединительные провода в отверстие двери, выход провода должен соответствовать с отверстием в двери, исключите перегиб/ пережим проводов.

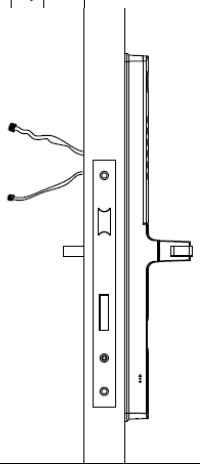

7. Установка квадрата ручки

Вставьте квадратный стержень ручки в соответствующее отверстие замка и внешней ручки, при необходимости укоротите его.

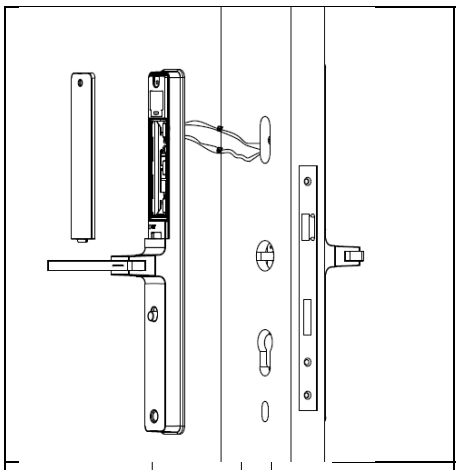

8. Установка внутренней ручки

Соедините коннекторы проводов внешней и внутренней ручек. Установите внутреннюю ручку на дверь, соблюдая соосность квадрата ручки и монтажных отверстий ручек. Излишки проводов уберите в полость дверного полотна, исключите перегиб/ пережим проводов.

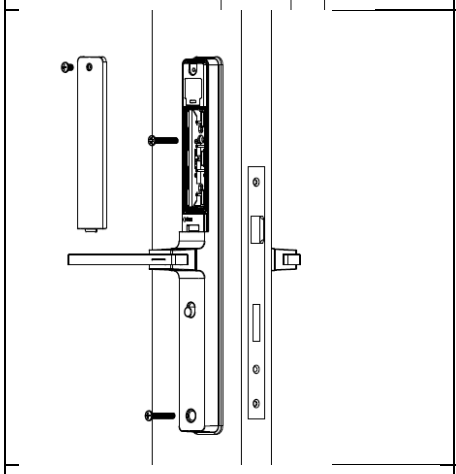

9. Крепление внешней ручки

Закрутите крепежные винты с внутренней стороны ручки и установите заглушки в соответствующие отверстия. Установите батарейки и крышку батарейного отсека.

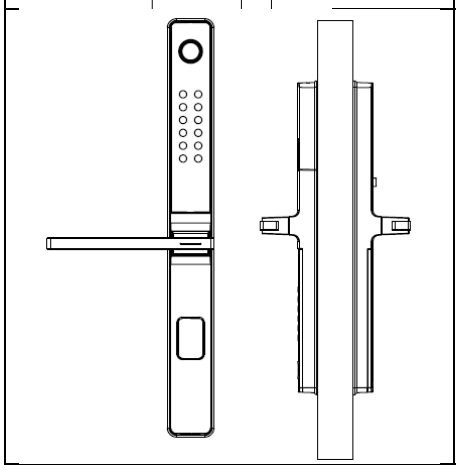

10. Тестирование замка

Проверьте надежность установки и работоспособность замка. Проверьте работу внешней и внутренней ручки и механического ключа.

Настройка

Администратор может добавлять и удалять других администраторов и пользователей. Так же может добавлять и удалять пароли, отпечатки пальцев и RFID-карты. Должен быть хотя бы один администратор. Можно удалить любого администратора, однако необходимо оставить как минимум один пароль администратора. Пользователь не может добавлять и удалять других пользователей, может только открывать и закрывать замок с помощью отпечатка пальца, пароля и RFID-карты.

Первое включение	При первом включении умный замок находится на заводских настройках, любой отпечаток пальца, пароль или карта могут открыть замок.
Изменение языка голосового меню	На заводских настройках введите 8899 код языка #. Коды языков: 11 – английский, 12 – португальский, 13 – испанский, 14 – русский, 15 – арабский, 16 – индонезийский, 17 – вьетнамский, 18 – китайский, 19 – тайваньский. Пример: 889914# - смена языка на русский.
Добавление администратора	Необходимо при первичной настройке замка. Введите 1#123456# пароль администратора # пароль администратора #. Пароль по умолчанию 123456.
Добавление пользователя	Введите 2# пароль администратора # данные пользователя #. Данные пользователя могут быть пароль, отпечаток пальца или карта. Для добавления пользователя должен быть добавлен минимум один администратор.
Удаление администратора/ пользователя	Введите 4# пароль администратора # данные администратора/ пользователя #. Данные администратора/ пользователя могут быть пароль, отпечаток пальца или карта. Нельзя удалить последнего администратора.
Режим «Свободный проход»	После открытия замка администратором и до автоматического запирания, введите 5#. Для отключения режима свободный проход, после открытия замка, введите и удерживайте #.
Настройка громкости	Введите 21# пароль администратора # уровень громкости #. Выберите значение уровня громкости: 0 – без звука, 1 – низкая, 2 – средняя, 3 – высокая.
Фиктивный пароль	До и после действующего пароля можно ввести любые числа, общая длина пароля должна быть до 24 символов.
Сигнализация	Введите 01# пароль администратора #.
Двойная аутентификация	Введите 31# пароль администратора #. При включенной двойной аутентификации, пользователю необходимо дополнительно подтверждение администратора.
Настройка времени	Введите 8# пароль администратора #. Формат ввода: ГГ-ММ-ЧЧ-ЧЧ-ММ-СС.
Сброс до заводских настроек	1-й способ: Введите 888# пароль администратора #. 2-й способ: Нажмите и удерживайте кнопку сброса настроек 6 секунд. После сброса замок вернется к заводским настройкам, все данные и администраторы будут удалены.

Использование

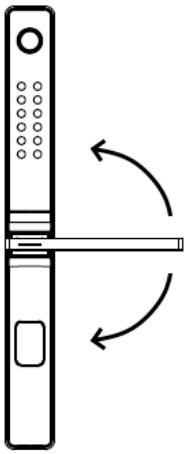	**1. Запирание/ Отпирание замка** Для запирания замка поднимите ручку вверх, выдвинуться ригели из корпуса замка. Для отпирания замка нажмите ручку вниз, задвинуться ригели в корпус замка. С внешней стороны отпереть замок можно только после разблокировки замка одним из способов ниже.
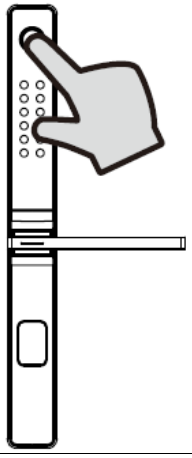	**2. Открытие замка отпечатком пальца** Приложите зарегистрированный ранее палец к сканеру отпечатка пальца, дождитесь сигнала разблокировки, нажмите ручку вниз и откройте дверь.
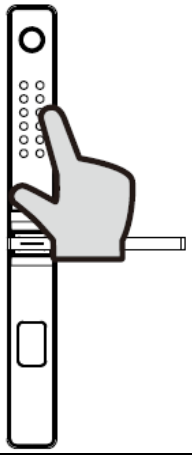	**3. Открытие замка паролем** Введите зарегистрированный ранее пароль на кодовой сенсорной панели и нажмите #, дождитесь сигнала разблокировки, нажмите ручку вниз и откройте дверь. Для использования функции «Фиктивный пароль», до и после правильного пароля введите случайные числа (всего до 24 символов), замок сам определит правильный пароль.

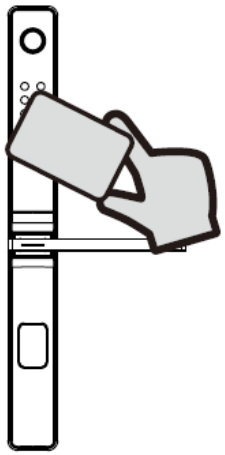

4. Открытие замка картой

Приложите зарегистрированную ранее RFID-карту к сканеру карт, дождитесь сигнала разблокировки, нажмите ручку вниз и откройте дверь.
Возможно использование мобильного телефона с функцией NFC или NFC-метки.

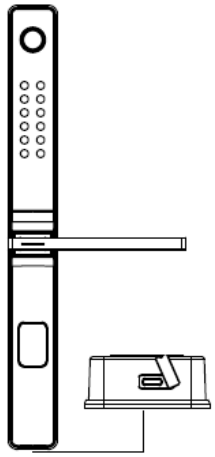

5. Аварийная (экстренная) подача питания

При разряженных батарейках замка для аварийной подачи питания подключите внешний источник 5В 1А к порту USB на внешней ручке и откройте замок.
Внимание! Незамедлительно замените батарейки, не допускается постоянное использование замка с разряженными батарейками.

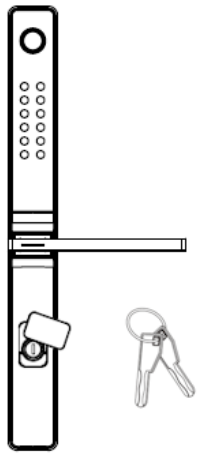

6. Открытие замка механическим ключом

На лицевой панели внешней ручки откройте заглушку, вставьте ключ в отверстие цилиндрового механизма, отоприте замок и откройте дверь.

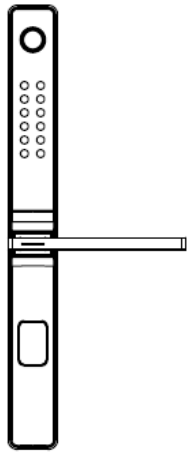

7. Режим «Свободный проход»

В режиме свободного прохода замок не запирается, для открытия двери нажмите ручку и откройте дверь.

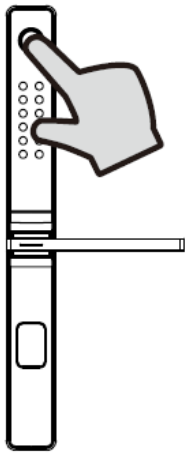

8. Блокировка замка

При неверной разблокировке 5 раз подряд срабатывает сигнализация и замок блокируется на 3 минуты. Заблокированный замок можно открыть только механическим ключом.

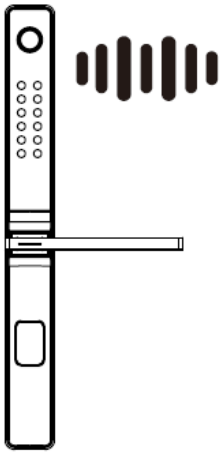

9. Низкий заряд батареек

В случае разряда батареек, при каждом открывании замка, будет звучать сообщение о низком заряде батареек. Замените батарейки на новые.

Внимание! Не допускается использование разных моделей батареек, а так же новые и старые батарейки одновременно.

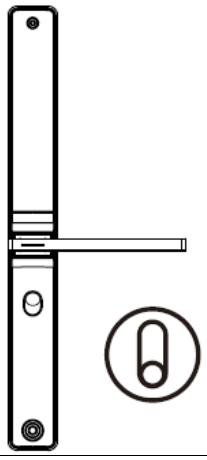

10. Переключатель блокировки

Для блокировки замка с внутренней стороны установите переключатель блокировки в соответствующее положение. С включенной блокировкой замок может открыть только администратор.

Приложение TTLock*

TTLock — это приложение для управления умным замком, которое можно использовать для управления различными типами умных устройств, таких как дверные, навесные, парковочные, сейфовые, велосипедные замки, пульты управления устройствами и т.д. Приложение и замок обмениваются данными через Bluetooth соединение и позволяют разблокировать, заблокировать, обновить оборудование, прочитать запись операции и т.д.

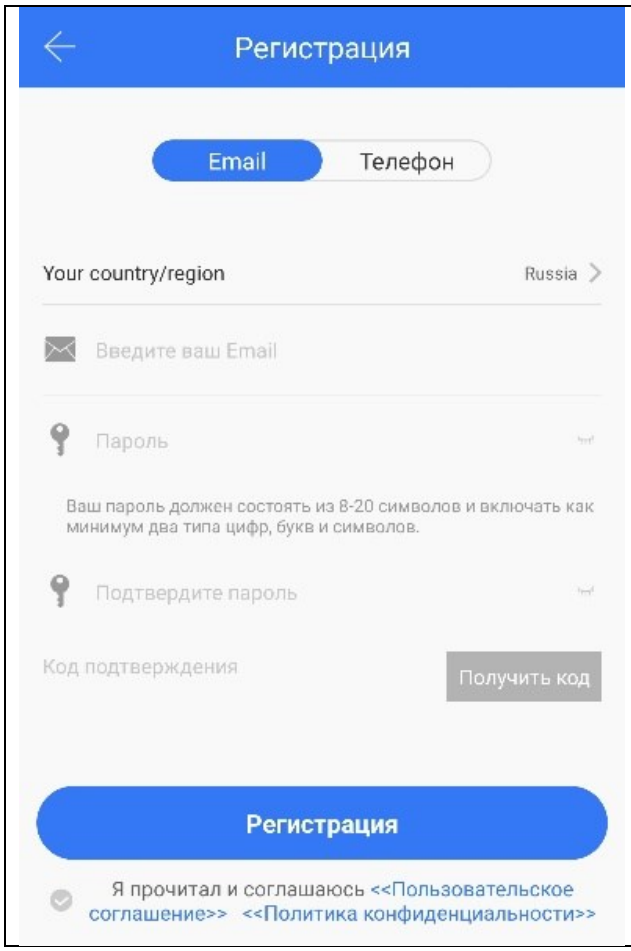

Регистрация пользователя.

Скачайте и установите приложение TTLock на ваш смартфон. После установки приложения, необходимо пройти регистрацию. Регистрация для пользователей в России доступна только по е-мейл.

Android iOS

Внимание! При регистрации указывайте действующий е-мейл, так как на него придет запрос на подтверждение регистрации.

*инструкция имеет общий характер и служит для ознакомления с принципами настройки и использования приложения TTLock. Пункты меню, функции и изображения могут отличаться от вашего устройства.

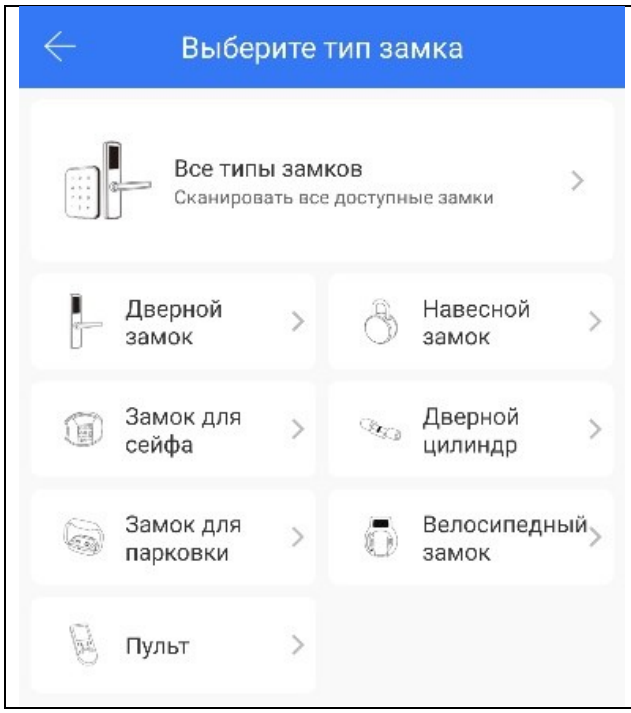

Добавление замка в приложении

После успешной регистрации, вам будет доступна функция - «добавить замок».

Внимание! При добавлении замка в приложении, необходимо находиться рядом с замком и иметь устойчивое интернет-соединение на вашем смартфоне.

После добавления замка в приложении вы становитесь главным администратором этого замка и можете редактировать список пользователей, вносить изменения в настройки замка, добавлять карты доступа, отпечатки и пароли. Так же вы можете назначить еще администраторов для управления настройками замка, внесения и редактирования пользователей.

Распределение прав пользователей

Первый пользователь, который добавил к себе замок в приложении TTLock, автоматически является для замка главным администратором. Главный администратор может быть только один, он обладает самым полным функционалом, может вносить изменения в настройки замков и управлять пользователями. Права главного администратора можно передать другому пользователю с сохранением всех настроек и пользователей в меню настройки замка.

Администратор – это пользователь, назначаемый главным администратором в меню настроек конкретного замка, который может вносить изменения в настройки замка и формировать список пользователей. Администратор может быть постоянным или временным, права администратора могут быть временно заблокированы, при удалении администратора могут быть также удалены все пользователи, созданные этим им.

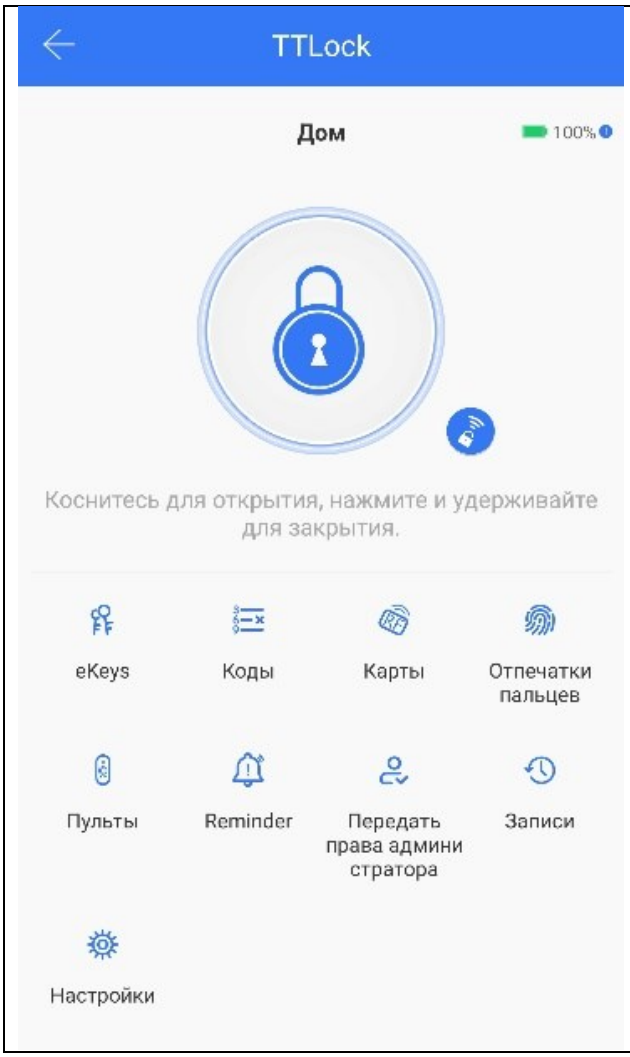

Возможности приложения

Для настройки и управления функциями замка предусмотрены соответствующие пункты меню. Вы можете открывать/закрывать замок, добавлять/удалять пользователей, присваивать пароли и время доступа, смотреть статистику пользования замком.
Для управления замком удаленно необходимо подключить замок к сети интернет через встроенный модуль Wi-Fi в замок. Если в комплектации вашего замка не предусмотрен данный модуль, подключение к сети интернет можно настроить через Wi-Fi шлюз, который приобретается отдельно.

При внесении в память замка новых пользователей (карты, пароли, eKey, отпечатки), все данные синхронизируются с облачным сервером (lock2.ttlock.com) и у вас в облаке всегда остается резервная копия данных вашего замка. В приложении TTLock – есть возможность синхронизации данных (кроме отпечатка) одного замка с другим, вы можете программировать один замок и копировать из него данные во все остальные (кроме отпечатков).

Если замок настроен для работы только по Bluetooth соединению, то вы можете одновременно вносить eKey в память нескольких контроллеров используя приложение на смартфоне или web-кабинет TTLock (lock2.ttlock.com). Для этого вам не нужен никакой канал связи с замком (вся информация хранится на облаке и передается в смартфоны пользователей).

Гарантия

Гарантийные обязательства

Предприятие-изготовитель гарантирует соответствие устройства требованиям безопасности при соблюдении потребителем правил хранения, монтажа и эксплуатации, указанным в настоящей инструкции. Гарантийный срок эксплуатации устройства составляет один год со дня продажи. Предприятие-изготовитель оставляет за собой право отказать в гарантии при несоблюдении условий эксплуатации и правил установки устройства. Предприятие-изготовитель оставляет за собой право в любой момент вносить изменения в конструкцию, дизайн и комплектацию товара без предварительного уведомления. Гарантия не распространяется на устройства, имеющие механические повреждения корпуса или подвергшиеся разборке потребителем. При покупке устройства требуйте отметку даты его продажи в гарантийном талоне и проверяйте комплектность устройства согласно данной инструкции. Гарантийные обязательства производителя обеспечиваются в соответствии с Законом РФ «О защите прав потребителей».

Гарантийный талон

Внимание! Гарантийный талон заполняется печатным шрифтом.

ФИО покупателя _____

Адрес _____

_____

Телефон _____

Модель _____

Серийный номер_____

Дата покупки

_____/_____/_____

число месяц год

Дата установки

_____/_____/_____

число месяц год

SANYO

Электронная версия данной инструкции доступна на сайте sanyo-locks.ru

SANYO

Android

WeChat

App Store

SANYO